X-ADR130B100B-SAE53D12 データシート

- 130x 100mm または 250x 100mm のトラベルオプション
- 1nm の分解能のリニアエンコーダは、5 µm の精度、500 nm の再現性、および 50nm の 最小増分移動を提供します。
- 超静音リニアモータは 750mm / s の最高速度を提供し、メンテナンスフリーです
- µManager 顕微鏡ソフトウェアによるサポート
- 内蔵コントローラにより、1 本のケーブルで接続し、他の Zaber 製品とデイジーチェーン接続できます
- 1 つのデジタル入力と 2 つのデジタル出力

X-ADR-AE シリーズ 概要

Zaber の X-ADR-AE シリーズ顕微鏡ステージは、倒立顕微鏡の手動ステージの代替品として、またはスキャンステージとしてのスタンドアロン操作用に設計されています。非接触リニアモータと光学式リニアエンコーダを備えたこれらのステージは、従来のスクリュー駆動ステージよりもパフォーマンスが飛躍的に向上し、速度、精度、信頼性が最も重要な要求の厳しいアプリケーションに適しています。

コンパクトなコントローラがステージに直接組み込まれているため、ベンチスペースが節約され、1 本のフレックス定格ケーブルを介してステージに電力を供給して制御できます。 X-ADR-AE デバイスには、外部システムとインターフェイスするためのデジタル入力と 2 つのデジタル出力も含まれています。 イベント駆動型トリガーシステムを使用すると、I / O、時間、または動きの刺激に基づいて、デバイスをスタンドアロン操作用にプログラムできます。

取り付けアダプターは、ブレッドボードおよび最も一般的な顕微鏡に使用できます。リクエストに応じて、カスタムアダプターとプレートを利用できます。

X-ADR130B100B-SAE53D12 図面

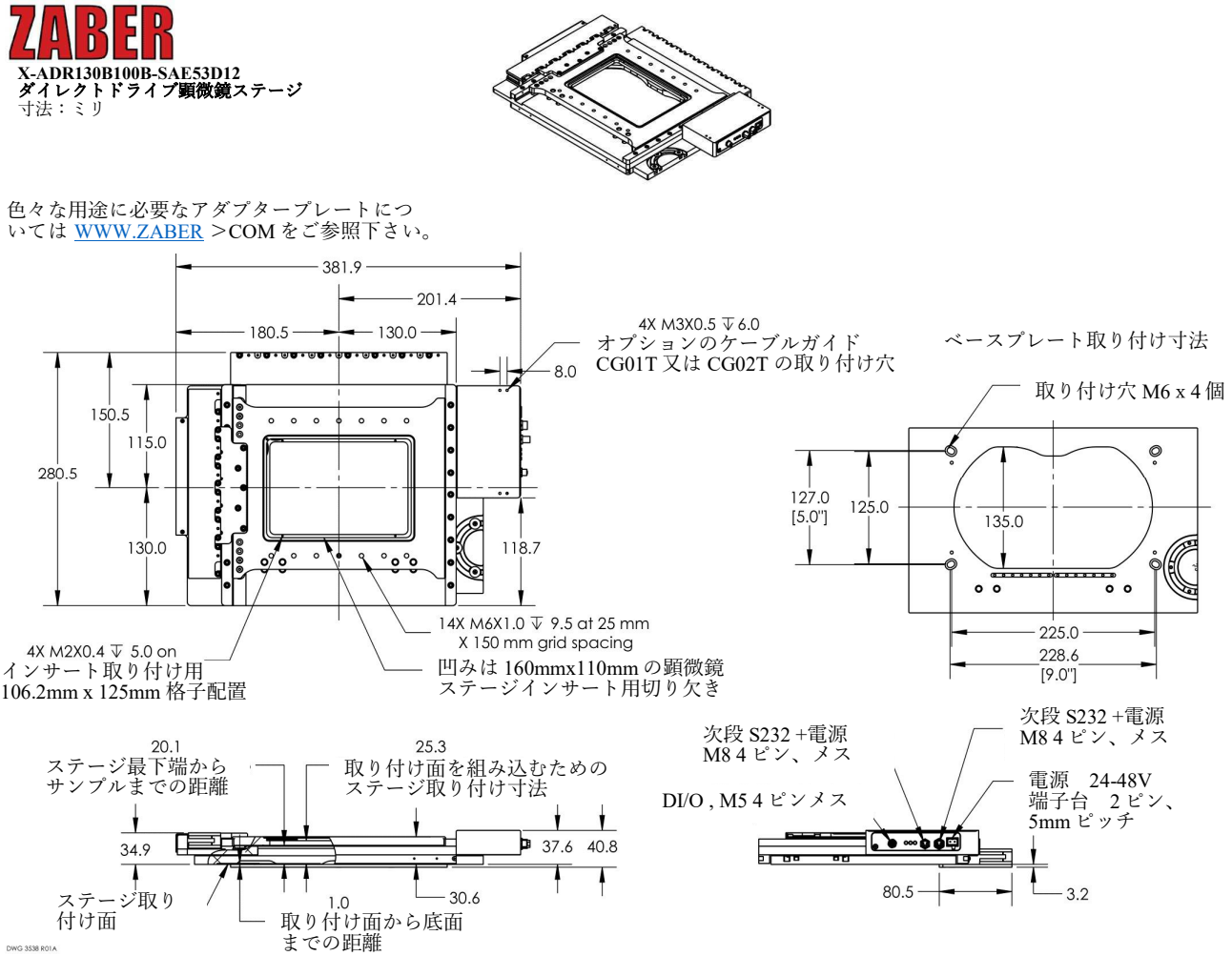

X-ADR130B100B-SAE53D12
ダイレクトドライブ顕微鏡ステージ
寸法：ミリ

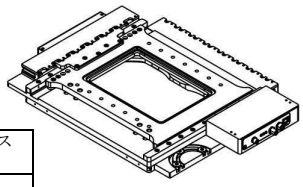

軸	各軸ストローク	最長ハードストップ長	最短ハードストップ長
上段軸	100.0	105.0	55.0
下段軸	130.0	140.0	40.0

ハードストップの移動制限は、スペースに制約のあるアプリケーションの場合、5 mm 刻み（上軸）と 10 mm 刻み（下軸）で減らすことができます。

両軸マイナス側強制停止位置

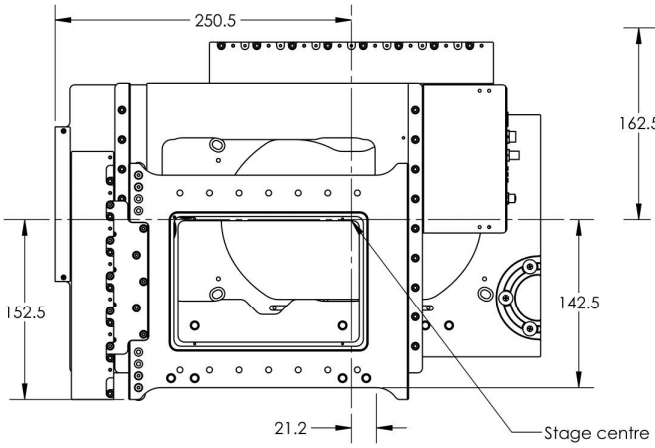

両軸プラス側強制停止位置

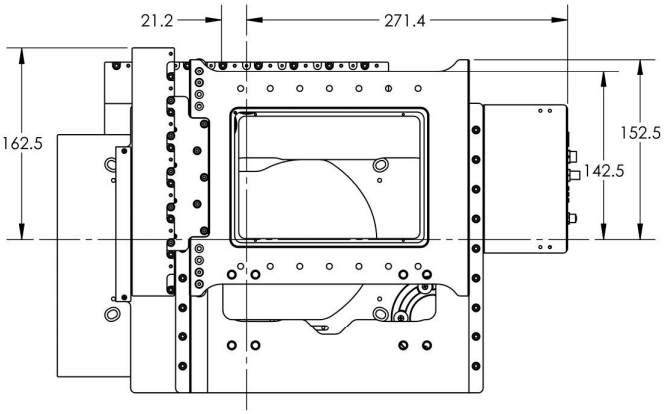

DWG 3538 R01A

X-ADR130B100B-SAE53D12 仕様

仕様	データ（仕様値）	代替値
内蔵コントローラ	Yes	
X 軸　可動範囲	130 mm	5.118"
Y 軸　可動範囲	100 mm	3.937"
精度 (単一方向)	5 µm	0.000197"
繰り返し精度	< 0.5 µm	< 0.000020"
最小増分移動	50 nm	
最高速度	750 mm/s	29.528"/s
最低速度	0.61 nm/s	
速度分解能	0.61 nm/s	
エンコーダタイプ	リニアアナログエンコーダ	
エンコーダ計数サイズ	1 nm	
最大トルク	20 N	4.5 lb
最大連続トルク	13 N	2.9 lb
通信インターフェイス	RS-232	
通信プロトコル	Zaber ASCII (初期設定)	
最大中心荷重	50 N	11.2 lb
M最大カンチレバー荷重	500 N-cm	708.1 oz-in
ガイドタイプ	クロスローラベアリング	
ピッチ	0.025°	0.436 mrad
ロール	0.006°	0.105 mrad
ヨー	0.01°	0.174 mrad
最大電流消費	2300 mA	
供給電源	24-48 VDC	
モータタイプ	可動マグネットトラック式リニアモータ	
力定数	5.5 N/A	1.2 lbs/A
データケーブル結線	ロック式 4-ピン M8	
リミット又はホーム検出	光学式インデックスマーク	
可動軸数	2	
LED インジケータ	有り	
取り付けインターフェイス	個別の取り付けアダプター用意	

仕様	データ（仕様値）	代替値
操作温度範囲	0 から 50 °C	
真空互換	対応なし	
RoHS 適合	適合	
CE 適合	適合	
デジタル入力	1	
ディたる出力	2	
重量	4.9 kg	10.803 lb

X-ADR-AE シリーズチャート

代表的精度チャート

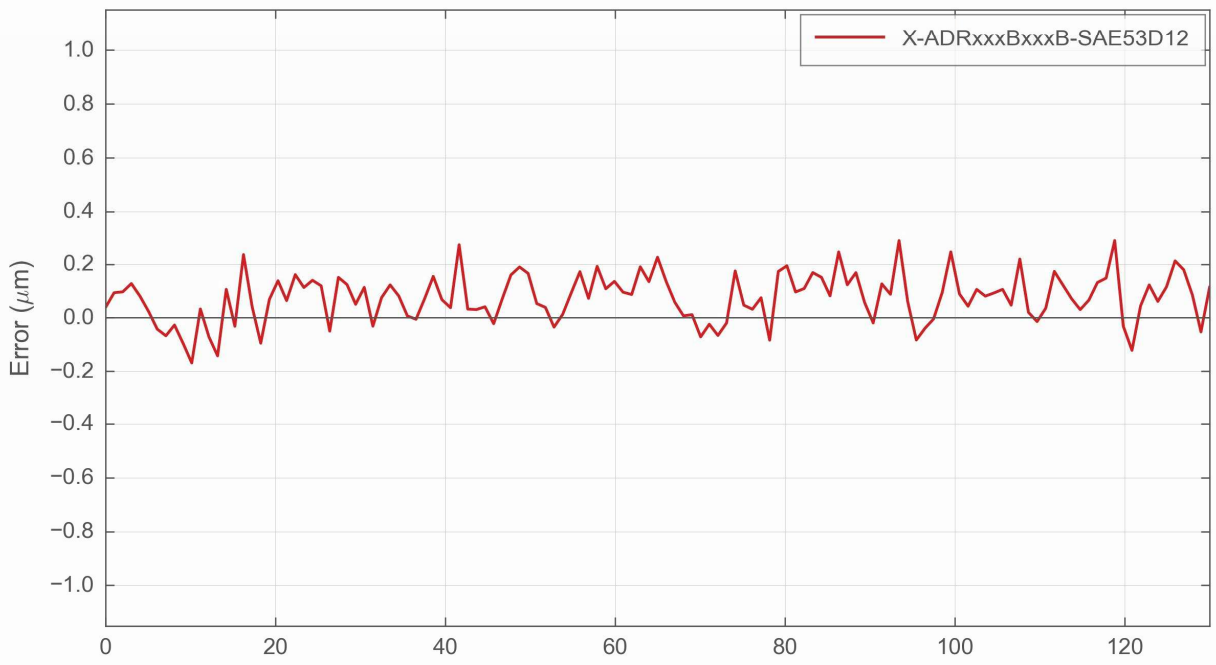

目標位置（mm）

代表的最小移動単位動作

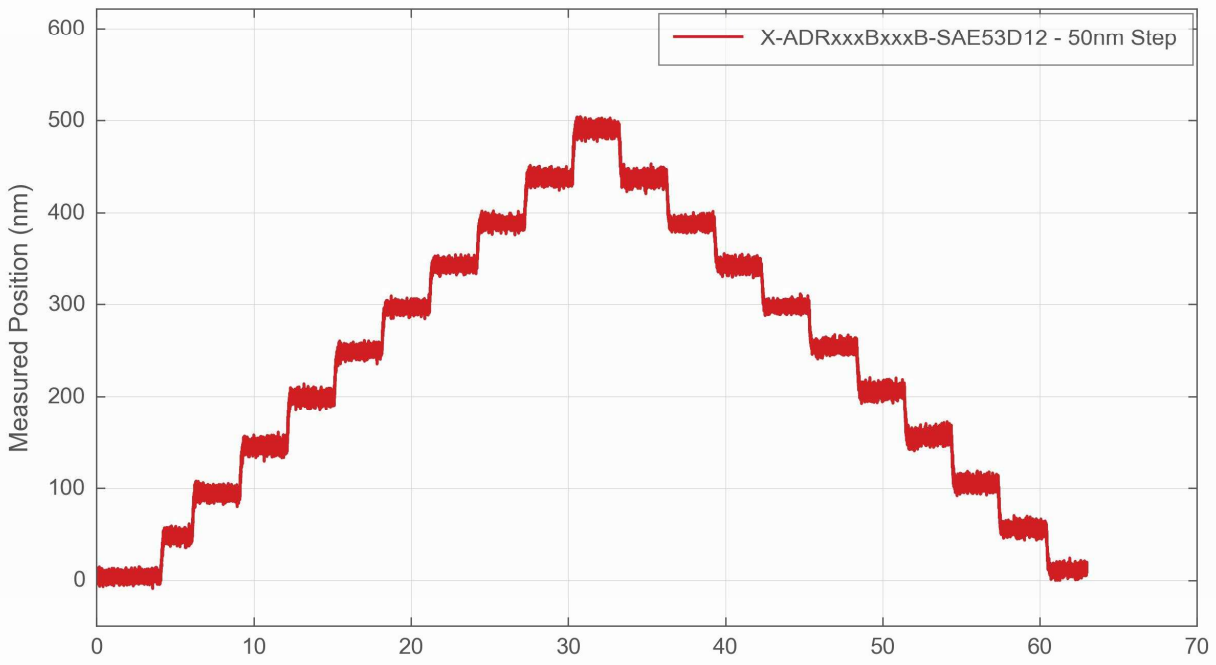

経過時間（秒）

テクノロジーリンク株式会社
TECHNOLOGYLINK,LTD.
〒171-0022 東京都豊島区南池袋 3-18-35
OK ビル 2 階
Tel: 03-5924-6750 Fax:03-5924-6751
E-mail: sales@technology-l.com
URL: http://www.technology-link.jp